Alle Rechte vorbehalten/ *All rights reserved*

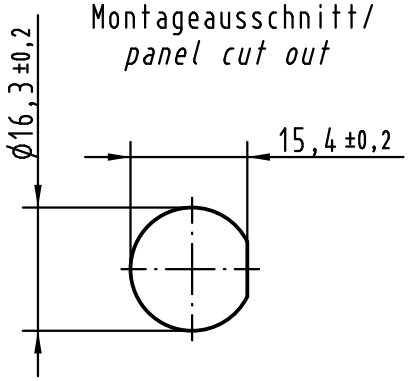

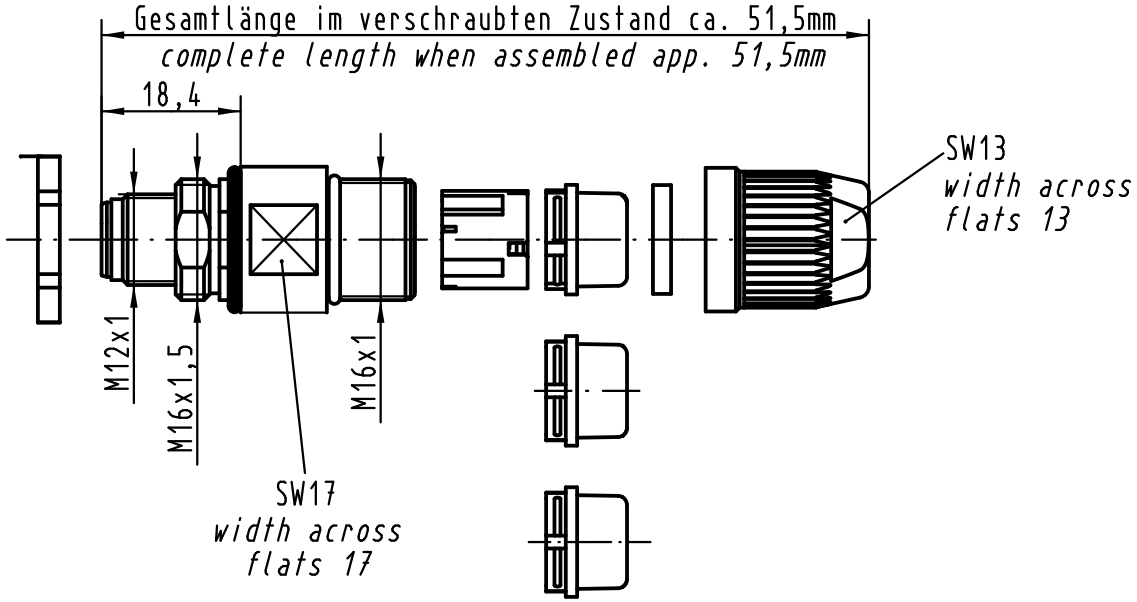

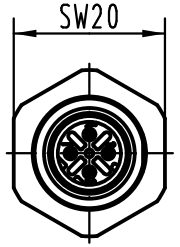

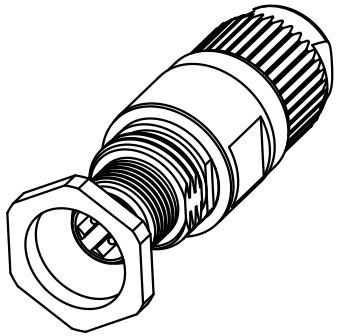

Kabelø / *cableø*			Leiterquerschnitt *conductor cross section*
5,5-7,2mm	4,5-5,4mm	7,0-8,8mm	
Dichtung / *sealing*			0,14 - 0,34mm² AWG26-AWG22
schwarz/*black*	transparent	beige	

All Dimensions in mm
Original Size DIN A 4

Techn. Character.

Nicht tolerierte Maße/ *Free size tolerances*

Mod.	Dat.	Name		Dat.	Name	Maßstab/*Scale*
			Detail.	25.08.08	Ho	1 : 1
			Insp.		Bei	
EC02795	28.01.11	DY	Stand.			
EC01462	25.02.10	DY				
414099						

HARTING Electronics GmbH & Co. KG
D-32339 ESPELKAMP

M12 IDC
WDF geschirmt,Stift,4polig,D-kodiert
Panel feed through shielded,male, 4poles,D-coded

TB 21 03 381 1425

Sub.

Blatt/ *page*